מפוח SBI - 400

בהנעה רצועות

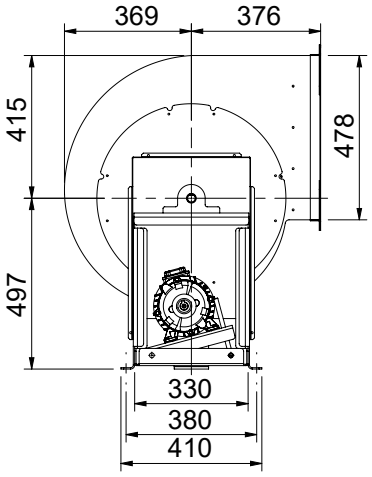

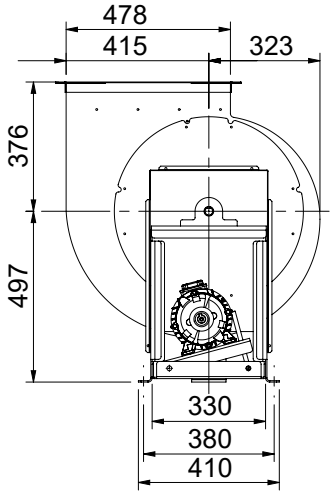

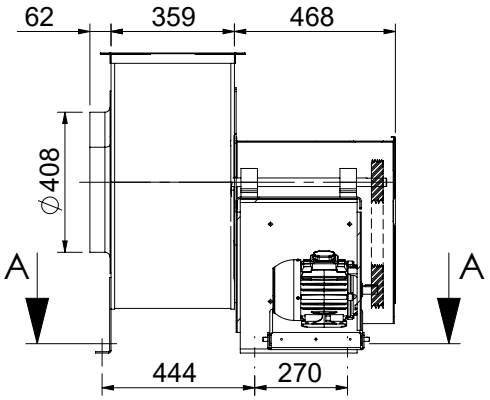

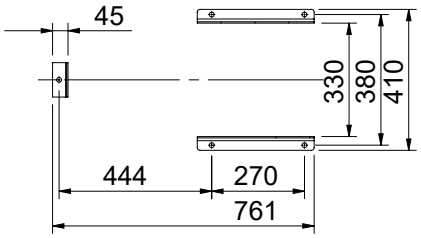

SECTION A-A

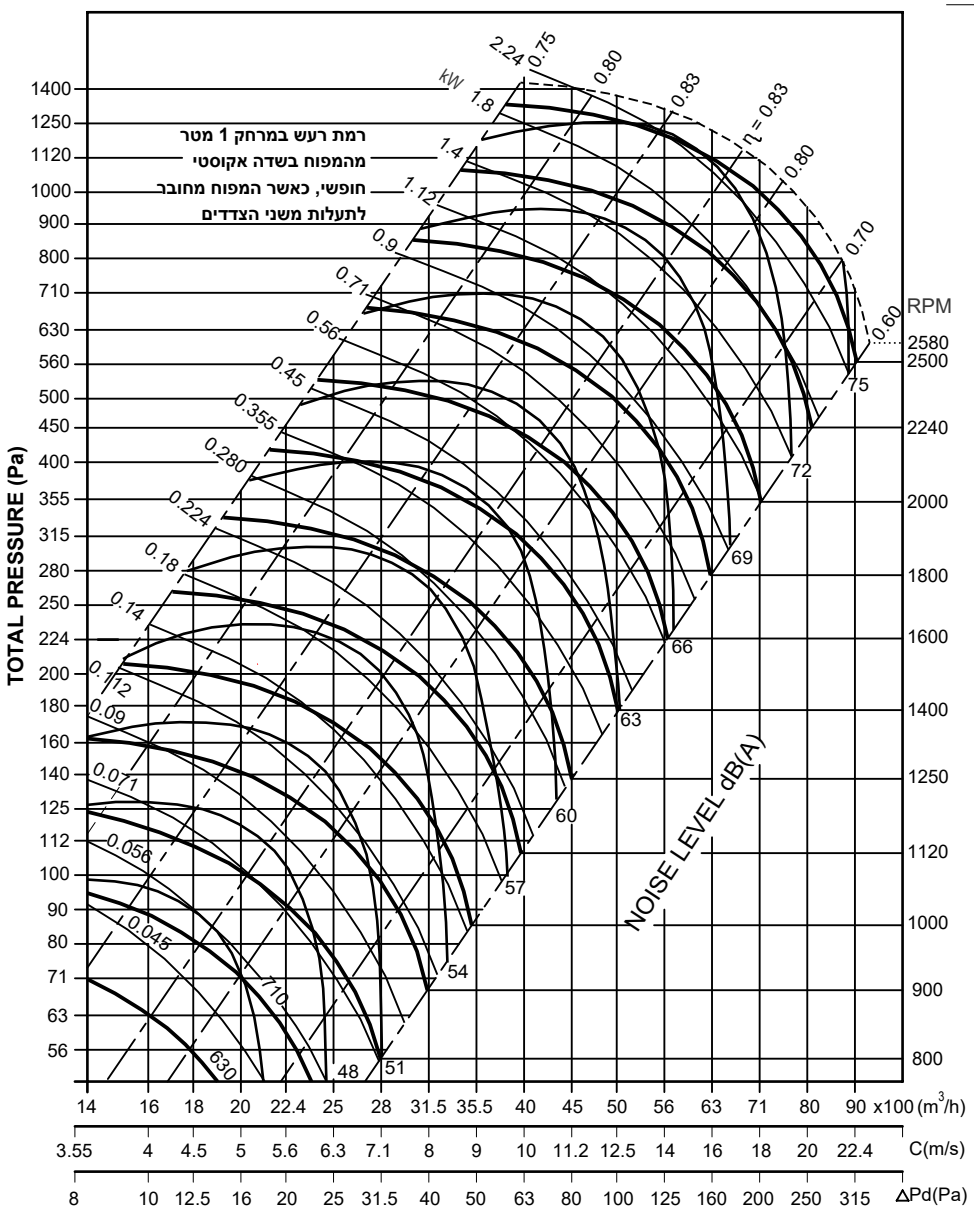

קוד כיוון המפוחים

במבט מצד ההנעה

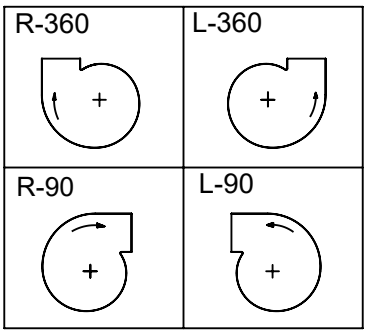

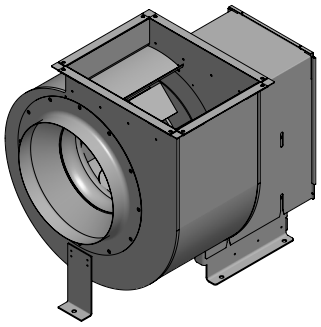

משקל מפוח ללא מנוע 85 ק"ג

מבנה מנוע מקסימלי 90

<u>אביזרים שניתן להוסיף למפוח:</u>

☐ אוגן ביניקה

☐ רשת בסניקה/ביניקה

Shevah 8 Hahaskala STR. P.O.Box 15279 /Ashdod 77051 Tel:+972-73-214999 info@shevah.com www.shevah.co.il