Shevah

מפוח SBI - 250
בהנעה רצועות

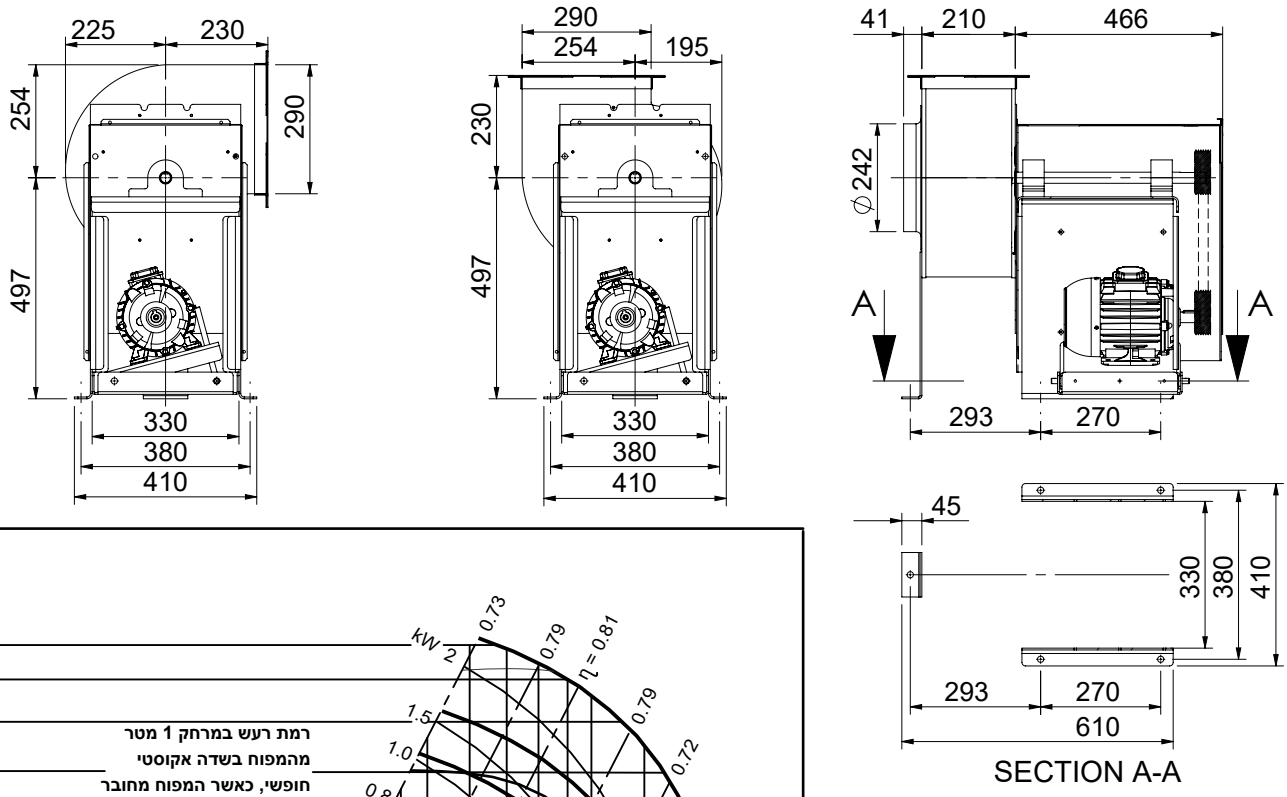

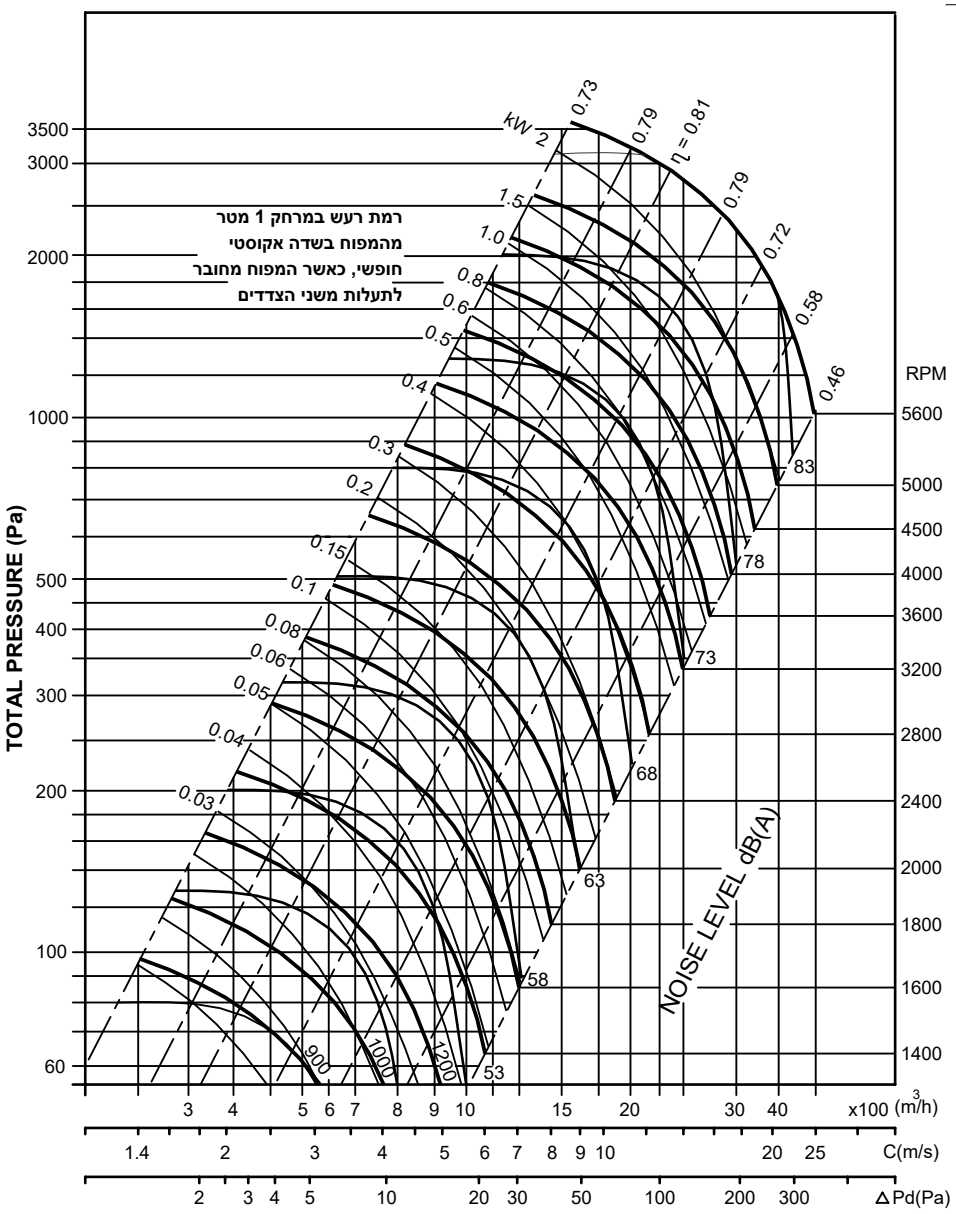

קוד כיוון המפוחים
במבט מצד ההנעה

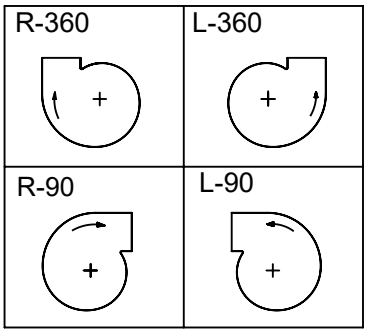

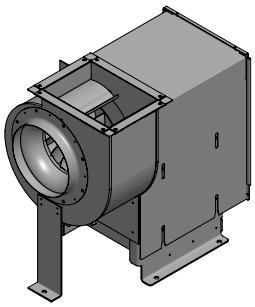

משקל מפוח ללא מנוע 60 ק"ג
מבנה מנוע מקסימלי 90

אביזרים שניתן להוסיף למפוח:

- ☐ אוגן ביניקה
- ☐ רשת בסניקה/ביניקה

Shevah 8 Hahaskala STR. P.O.Box 15279 /Ashdod 77051 Tel:+972-73-214999 info@shevah.com www.shevah.co.il